CP35SB

CPR35S

耐熱温度100℃以下。安全電流7A。　　（廻転防止機構付）

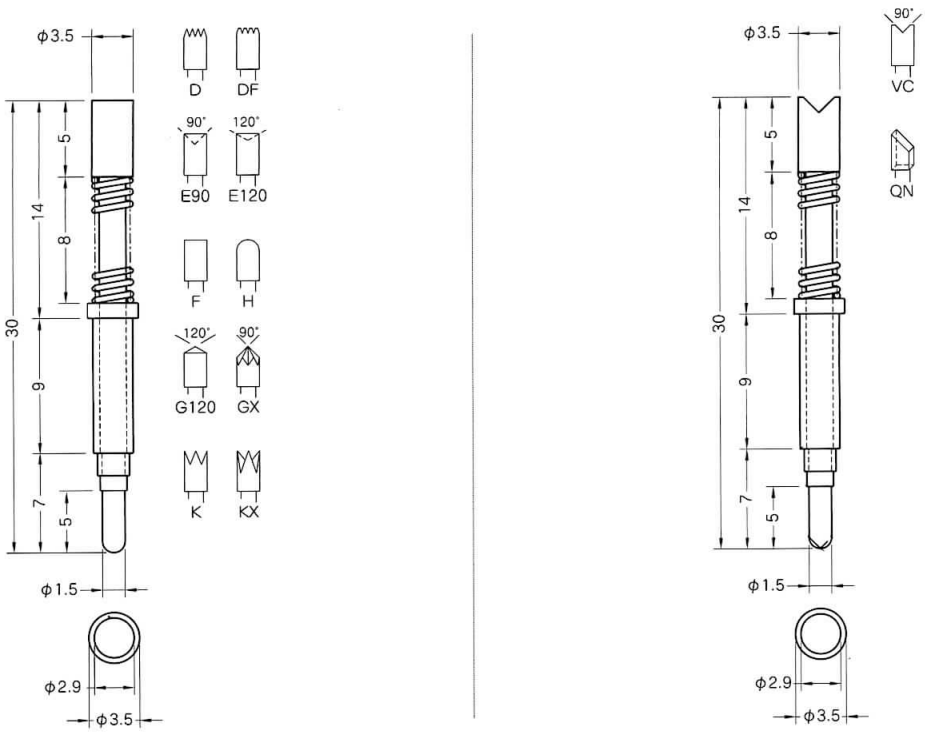

上記記載寸法の単位はmm。　先端形状の詳細寸法は先端形状別一覧表（P262～）をご覧ください。

コンタクトプローブ種類	スプリング圧力記号	移動距離（mm）	スプリング定数（g/mm）	初接触圧（g）	2／3圧縮（g）	全圧縮（g）
CP35SB CPR35S	SPS	4.9	32	110	210	270
	SPL	5.4	11.5	32.5	75	95
	SPH	4.1	53	230	375	445
	SPH1	3.2	170	500	860	1,050

使用方法	適合アダプターソケット（サイズ）		電線の接続方法	適合ターミナル	参考圧入穴径	最小取付間隔
コンタクトプローブのみ	――――		・ターミナルTA35T ・ターミナル付電線 （TA35〈S〉FF30L50〈A〉） ・ピンに直接半田付け	TA35T（圧着） TA40TC（圧着）	2.89～2.9	4.0
コンタクトプローブ ＋ アダプターソケット	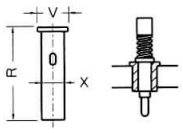	AS-35〈9〉 AS-S-35〈9〉 （R=9、V=3.5、X=3.2）			3.23～3.27	4.0
	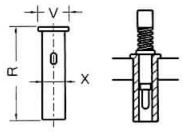	AS-35〈20〉 AS-S-35〈20〉 （R=20、V=3.5、X=3.2）	・アダプターソケットに半田付け			
		AS-35〈23〉 AS-S-35〈23〉 （R=23、V=3.5、X=3.2）				
	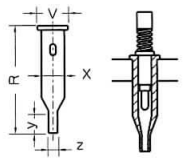	AS-35T AS-S-35T （R=28、V=3.5、X=3.2 y=5、z=1.5）	・ターミナルTA35T ・ターミナル付電線 （TA35〈S〉FF30L50〈A〉）			
		AS-35LT AS-S-35LT （R=30、V=3.5、X=3.2 y=9.7、z=2）	・ターミナルTA40TC			

AS-S-35はAS-35よりも保持力の強い強圧型アダプターソケットです。詳細はP20～を参照ください。
ターミナル、ターミナル付電線、フレキシブル電線の詳細はP22～を参照ください。

注意１：精密な抵抗測定に使用する場合は、コンタクトプローブに電線を直接つなげてください。アダプターソケットに電線を接続した場合は測定値が変動しやすくなります。このページ記載のピンでは測定が困難な、より精密な測定を必要とする場合は同軸型コンタクトプローブもしくは2軸型コンタクトプローブをご検討ください（P239～参照）。

注意２：参考圧入穴径はあくまでも、参考の数値です。必ず試し穴をあけて最適な工具径と穴径を決めてください。

注意３：使用条件によっては、アダプターソケットよりピンが脱落する場合があります。この場合はネジ固定式コンタクトプローブCPM35S（P161参照）をご検討ください。

CP35P　CP35S

耐熱温度100℃以下。安全電流7A。

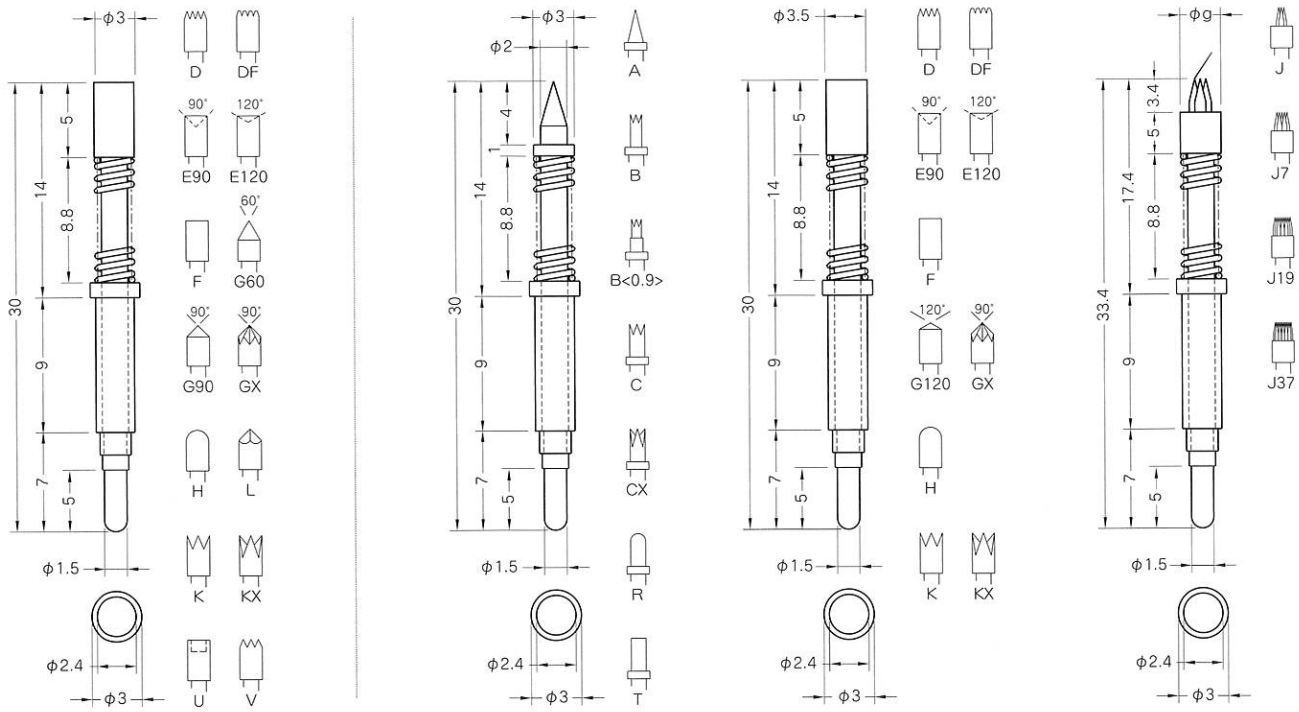

上記記載寸法の単位はmm。　先端形状の詳細寸法は先端形状別一覧表（P262～）をご覧ください。

コンタクトプローブ種類	スプリング圧力記号	移動距離（mm）	スプリング定数（g/mm）	初接触圧（g）	2／3圧縮（g）	全圧縮（g）
CP35P CP35S	SPS	5.7	32	85	205	265
	SPL	5.8	9	50	85	100
	SPH	4.9	53	185	355	445

使用方法	適合アダプターソケット（サイズ）		電線の接続方法	適合ターミナル	参考圧入穴径	最小取付間隔
コンタクトプローブのみ	――――		・ターミナルTA35T ・ターミナル付電線 （TA35〈S〉FF30L50〈A〉） ・ピンに直接半田付け	TA35T（圧着） 2　4　10.5	2.39～2.4	CP35P→3.5 CP35S→4.0
コンタクトプローブ ＋ アダプターソケット	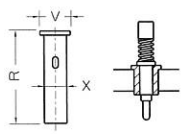	AS-30〈9〉 AS-S-30〈9〉 （R=9、V=3、X=2.7）			2.73～2.77	CP35P→3.5 CP35S→4.0
	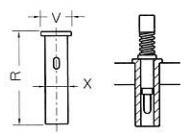	AS-30〈23〉 AS-S-30〈23〉 （R=23、V=3、X=2.7）	・アダプターソケットに半田付け			
	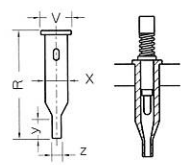	AS-30T AS-S-30T （R=28、V=3、X=2.7 y=5、z=1.5）	・ターミナルTA35T ・ターミナル付電線 （TA35〈S〉FF30L50〈A〉）			
		AS-30LT AS-S-30LT （R=30、V=3、X=2.7 y=9.7、z=2）	・ターミナルTA40TC	TA40TC（圧着） 2.5　10　21		

AS-S-30はAS-30よりも保持力の強い強圧型アダプターソケットです。詳細はP20～を参照ください。
ターミナル、ターミナル付電線、フレキシブル電線の詳細はP22～を参照ください。

注意１：精密な抵抗測定に使用する場合は、コンタクトプローブに電線を直接つなげてください。アダプターソケットに電線を接続した場合は測定値が変動しやすくなります。このページ記載のピンでは測定が困難な、より精密な測定を必要とする場合は同軸型コンタクトプローブもしくは2軸型コンタクトプローブをご検討ください（P239～参照）。

注意２：参考圧入穴径はあくまでも、参考の数値です。必ず試し穴をあけて最適な工具径と穴径を決めてください。

注意３：使用条件によっては、アダプターソケットよりピンが脱落する場合があります。この場合はネジ固定式コンタクトプローブCPM35、CPM35S（P161参照）をご検討ください。

CP40

CPR40

耐熱温度100℃以下。安全電流7A。

（廻転防止機構付）

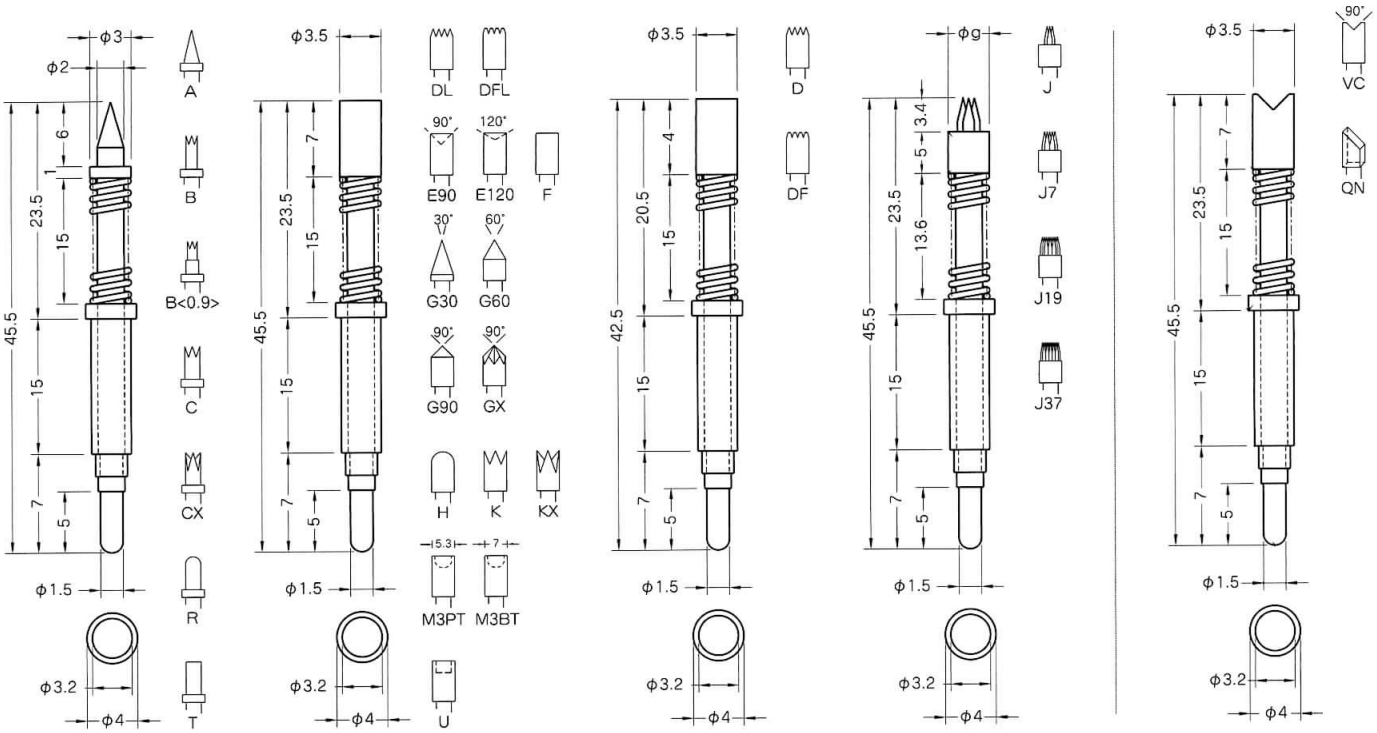

上記記載寸法の単位はmm。　先端形状の詳細寸法は先端形状別一覧表（P262～）をご覧ください。

コンタクトプローブ種類	スプリング圧力記号	移動距離（mm）	スプリング定数（g/mm）	初接触圧（g）	2／3圧縮（g）	全圧縮（g）
CP40 CPR40	SPS	7.8（6.4）	26	150（185）	285（295）	355
	SPL	9.7（8.3）	10.3	50（65）	115（122）	150
	SPL1	10.3（8.9）	17.6	100（125）	220（230）	280
	SPH	6.6（5.2）	40	320（375）	500（514）	585
	SPH1	6　（4.6）	121	250（420）	735（791）	980
注意：先端形状Jタイプのみ上記表の（　）内の値となります。						

使用方法	適合アダプターソケット（サイズ）		電線の接続方法	適合ターミナル	参考圧入穴径	最小取付間隔
コンタクトプローブのみ	――――				3.19～3.2	4.5
コンタクトプローブ ＋ アダプターソケット	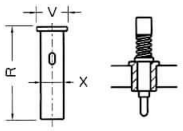	AS-40〈15〉 AS-S-40〈15〉 （R=15、V=4、X=3.5）	・ターミナルTA35T ・ターミナル付電線 （TA35〈S〉FF30L50〈A〉） ・ピンに直接半田付け	TA35T（圧着） 	3.53～3.57	4.5
	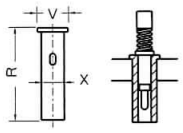	AS-40〈21〉 AS-S-40〈21〉 （R=21、V=4、X=3.5）	・アダプターソケットに半田付け			
		AS-40〈30〉 AS-S-40〈30〉 （R=30、V=4、X=3.5）				
		AS-40〈35〉 AS-S-40〈35〉 （R=35、V=4、X=3.5）				
	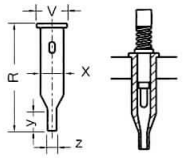	AS-40LT AS-S-40LT （R=40、V=4、X=3.5 y=9.7、z=2）	・ターミナルTA40TC	TA40TC（圧着） 		
AS-S-40はAS-40よりも保持力の強い強圧型アダプターソケットです。詳細はP20～を参照ください。 ターミナル、ターミナル付電線、フレキシブル電線の詳細はP22～を参照ください。						

注意1：精密な抵抗測定に使用する場合は、コンタクトプローブに電線を直接つなげてください。アダプターソケットに電線を接続した場合は測定値が変動しやすくなります。このページ記載のピンでは測定が困難な、より精密な測定を必要とする場合は同軸型コンタクトプローブもしくは2軸型コンタクトプローブをご検討ください（P239～参照）。

注意2：参考圧入穴径はあくまでも、参考の数値です。必ず試し穴をあけて最適な工具径と穴径を決めてください。

注意3：使用条件によっては、アダプターソケットよりピンが脱落する場合があります。この場合はネジ固定式コンタクトプローブCPM40、CPRM40（P162参照）をご検討ください。

CP40A

耐熱温度100℃以下。安全電流7A。

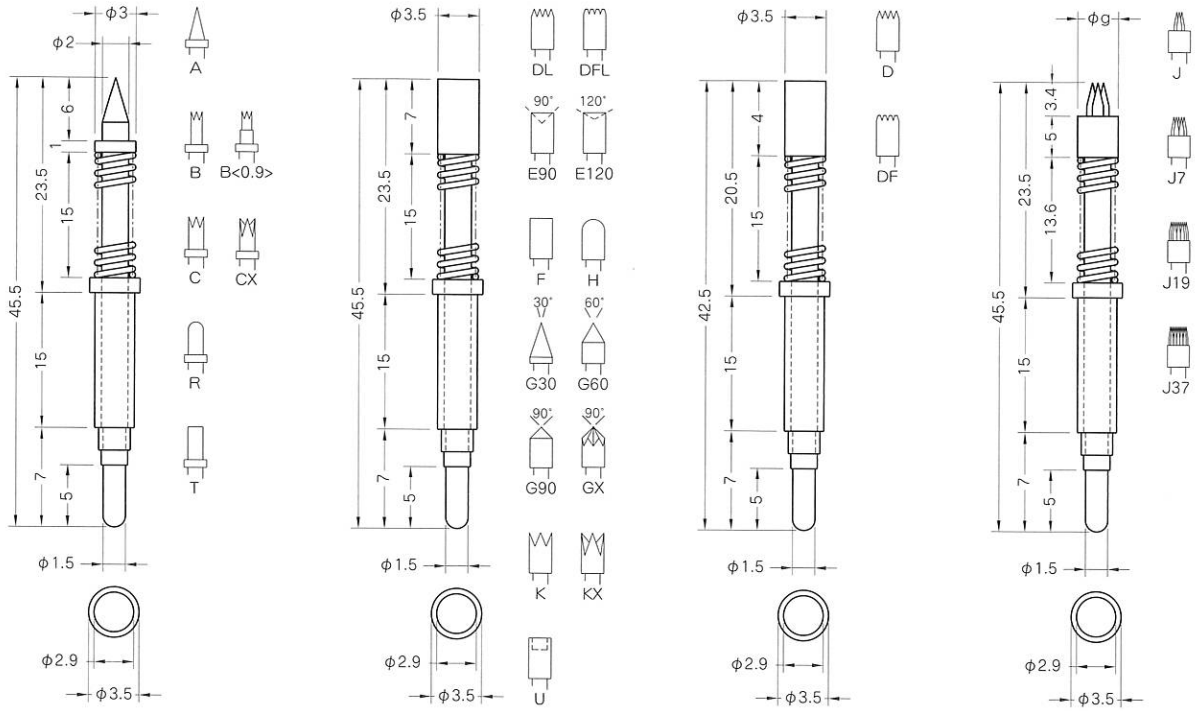

上記記載寸法の単位はmm。　先端形状の詳細寸法は先端形状別一覧表（P262～）をご覧ください。

コンタクトプローブ種類	スプリング圧力記号	移動距離（mm）	スプリング定数（g/mm）	初接触圧（g）	2／3圧縮（g）	全圧縮（g）
CP40A	SPS	7.8（6.4）	26	150（185）	285（295）	355
	SPL	9.7（8.3）	10.3	50（65）	115（122）	150
	SPL1	10.3（8.9）	17.6	100（125）	220（230）	280
	SPH	6.6（5.2）	40	320（375）	500（514）	585
	SPH1	6　（4.6）	121	250（420）	735（791）	980
注意：先端形状Jタイプのみ上記表の（　）内の値となります。						

使用方法	適合アダプターソケット（サイズ）		電線の接続方法	適合ターミナル	参考圧入穴径	最小取付間隔
コンタクトプローブのみ	――――			TA35T（圧着）	2.89～2.9	4.0
コンタクトプローブ＋アダプターソケット	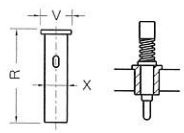	AS-35〈15〉 AS-S-35〈15〉 (R=15、V=3.5、X=3.2)	・ターミナルTA35T ・ターミナル付電線 (TA35〈S〉FF30L50〈A〉) ・ピンに直接半田付け	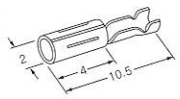	3.23～3.27	4.0
	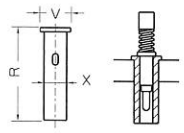	AS-35〈35〉 AS-S-35〈35〉 (R=35、V=3.5、X=3.2)	・アダプターソケットに半田付け			
AS-S-35はAS-35よりも保持力の強い強圧型アダプターソケットです。詳細はP20～を参照ください。 ターミナル、ターミナル付電線、フレキシブル電線の詳細はP22～を参照ください。						

注意１：精密な抵抗測定に使用する場合は、コンタクトプローブに電線を直接つなげてください。アダプターソケットに電線を接続した場合は測定値が変動しやすくなります。このページ記載のピンでは測定が困難な、より精密な測定を必要とする場合は同軸型コンタクトプローブもしくは2軸型コンタクトプローブをご検討ください（P239～参照）。

注意２：参考圧入穴径はあくまでも、参考の数値です。必ず試し穴をあけて最適な工具径と穴径を決めてください。

注意３：使用条件によっては、アダプターソケットよりピンが脱落する場合があります。この場合はネジ固定式コンタクトプローブCPM40（P162参照）をご検討ください。